OZN.		POČET KUSOV		MATERIÁL	ROZMER / POČET	VÁHA	PLOCHA	POPIS
Z i14	Z i15 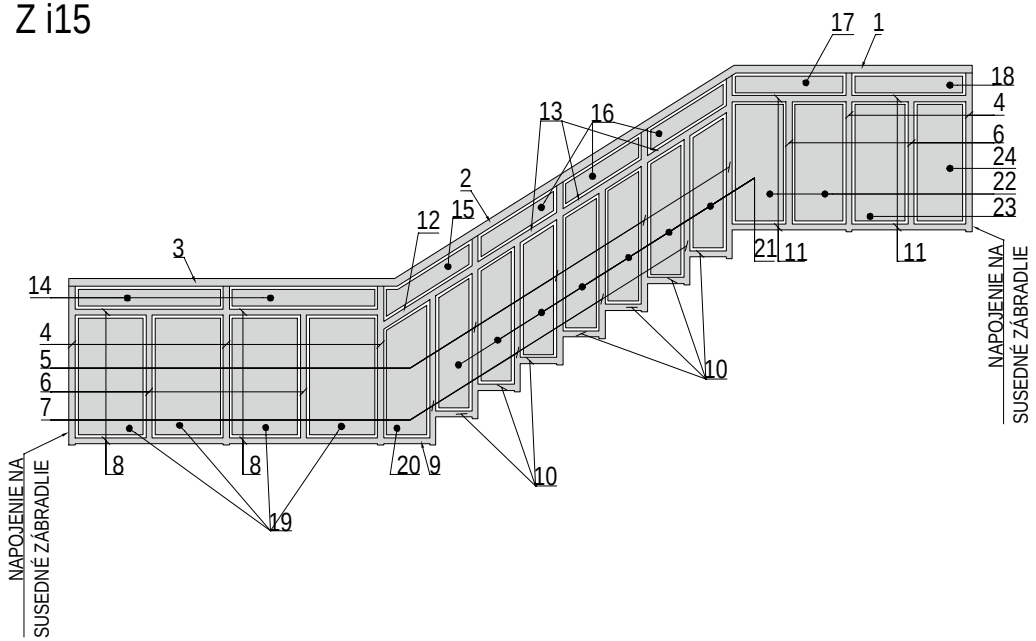	1.NP	0	1 - madlo Ø50	dl. 1,57 m - 1 ks	2,47 kg	0,50 m^2	hliníkové zábradlie povrchová úprava: Práškové lakovanie RGB 209,210,209 napr. RAL 7047, 7035
		2.NP	1	2 - madlo Ø50	dl. 2,65 m - 1 ks	4,17 kg	0,84 m^2	
		3.NP	1	3 - madlo Ø50	dl. 2,16 m - 1 ks	3,40 kg	0,68 m^2	
		4.NP	1	4 - stĺpik 40	dl. 1,08m - 5 ks	8,40 kg	1,40 m^2	
		5.NP	1	5 - stĺpik 40	dl. 1,23 m - 4 ks	7,68 kg	1,24 m^2	
		6.NP	0	6 - profil Ø30	dl. 0,85 m - 4 ks	3,64 kg	0,68 m^2	
		Σ	4	7 - profil Ø30	dl. 1,00 m - 4 ks	4,28 kg	0,76 m^2	
				8 - profil Ø30	dl. 1,02 m - 4 ks	4,40 kg	0,80 m^2	
				9 - profil Ø30	dl. 0,35 m - 1 ks	0,37 kg	0,07 m^2	
				10- profil Ø30	dl. 0,28 m - 7 ks	2,10 kg	0,42 m^2	
				11 - profil Ø30	dl. 0,80 m - 4 ks	3,44 kg	0,64 m^2	
				12 - profil Ø30	dl. 0,74 m - 1 ks	0,80 kg	0,14 m^2	
				13 - profil Ø30	dl. 0,66 m - 3 ks	2,13 kg	0,39 m^2	
				14 - výplň hr.2mm	pl. 0,15 m^2 - 2 ks	1,60 kg	0,59 m^2	
				15 - výplň hr.2mm	pl. 0,11 m^2 - 1 ks	0,58 kg	0,21 m^2	
				16 - výplň hr.2mm	pl. 0,93 m^2 - 3 ks	15,09 kg	5,58 m^2	
				17 - výplň hr.2mm	pl. 0,11 m^2 - 1 ks	0,62 kg	0,23 m^2	
				18 - výplň hr.2mm	pl. 0,11 m^2 - 1 ks	0,62 kg	0,23 m^2	
				19 - výplň hr.2mm	pl. 0,38 m^2 - 4 ks	8,24 kg	3,04 m^2	
				20 - profil Ø30	dl. 0,25 m - 1 ks	1,35 kg	0,50 m^2	
				21 - výplň hr.2mm	pl. 0,20 m^2 - 7 ks	7,56 kg	2,80 m^2	
				22 - výplň hr.2mm	pl. 0,29 m^2 - 2 ks	3,14 kg	1,16 m^2	
				23 - výplň hr.2mm	pl. 0,30 m^2 -1 ks	1,63 kg	0,60 m^2	
				24 - výplň hr.2mm	pl. 0,28 m^2 -1 ks	1,52 kg	0,56 m^2	
				25 - príruba stĺpika	9 ks			
				26- krytka Ø50	9 ks			